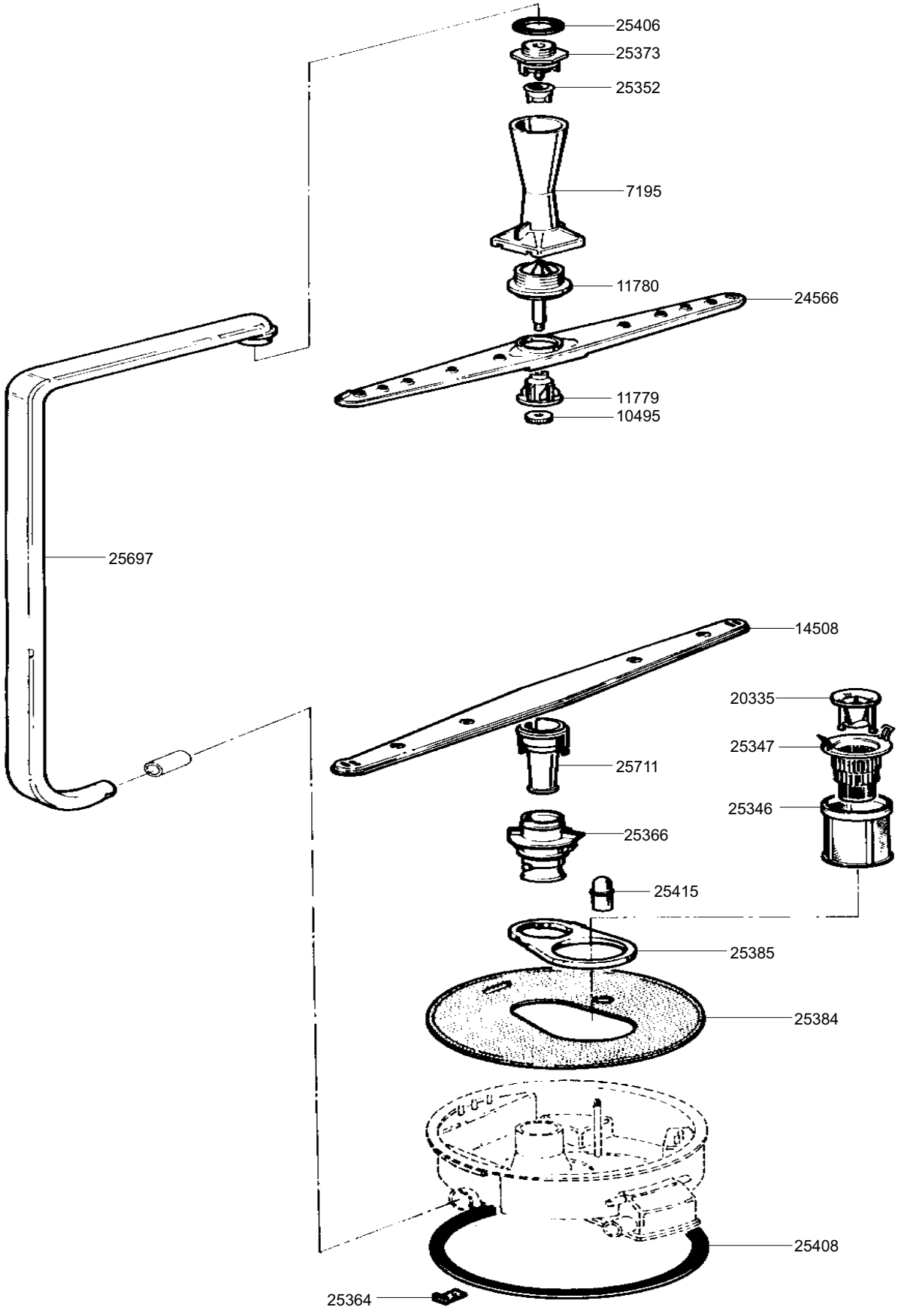
25406
25373
25352
7195
11780
24566
11779
10495
25697
14508
20335
25347
25711
25346
25366
25415
25385
25384
25408
25364

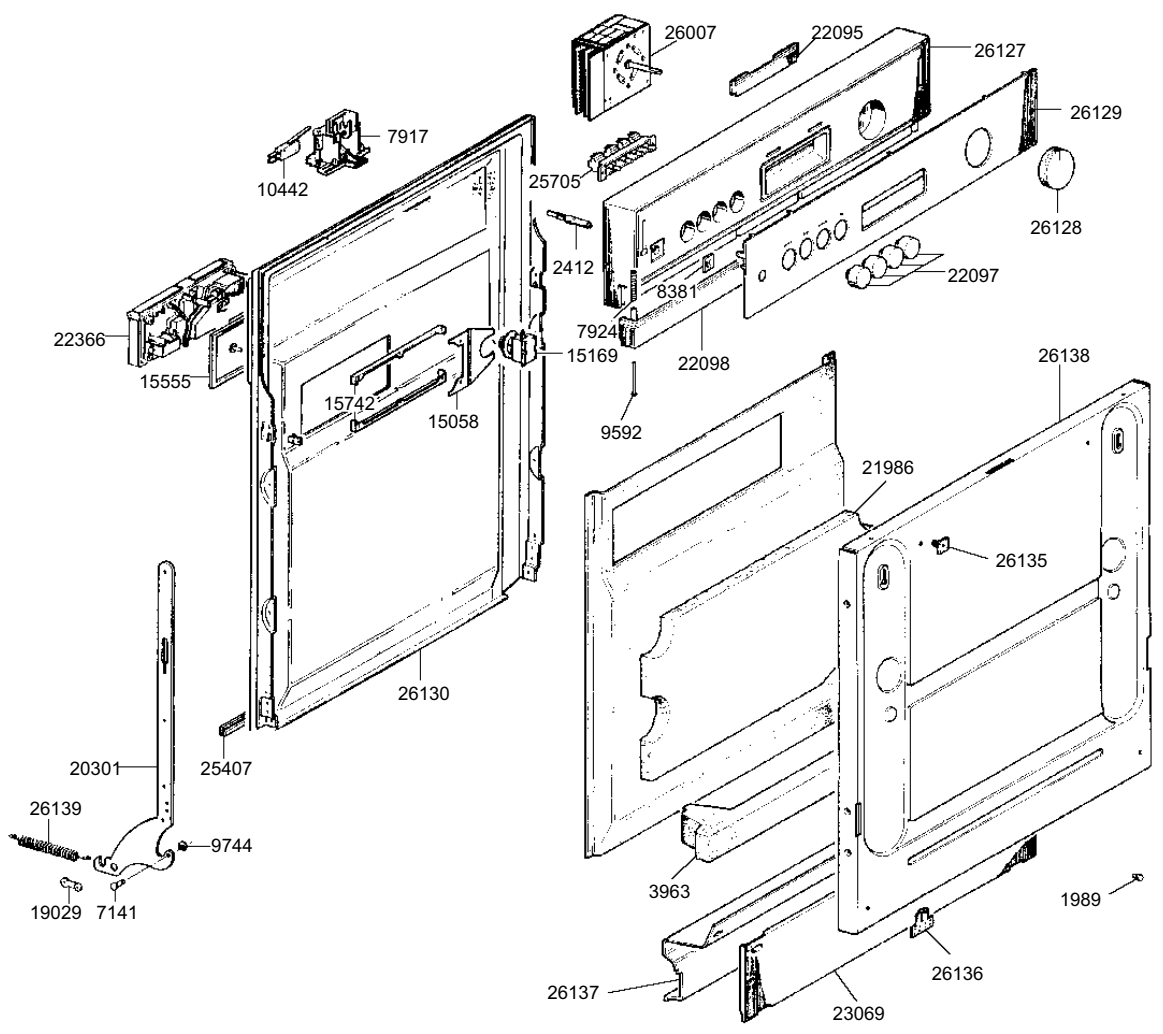
26007
22095
26127
26129
7917
10442
25705
26128
2412
22097
8381
22366
7924
15169
22098
26138
15555
15742
15058
9592
21986
26135
26130
20301
25407
26139
9744
3963
1989
19029
7141
26136
26137
23069

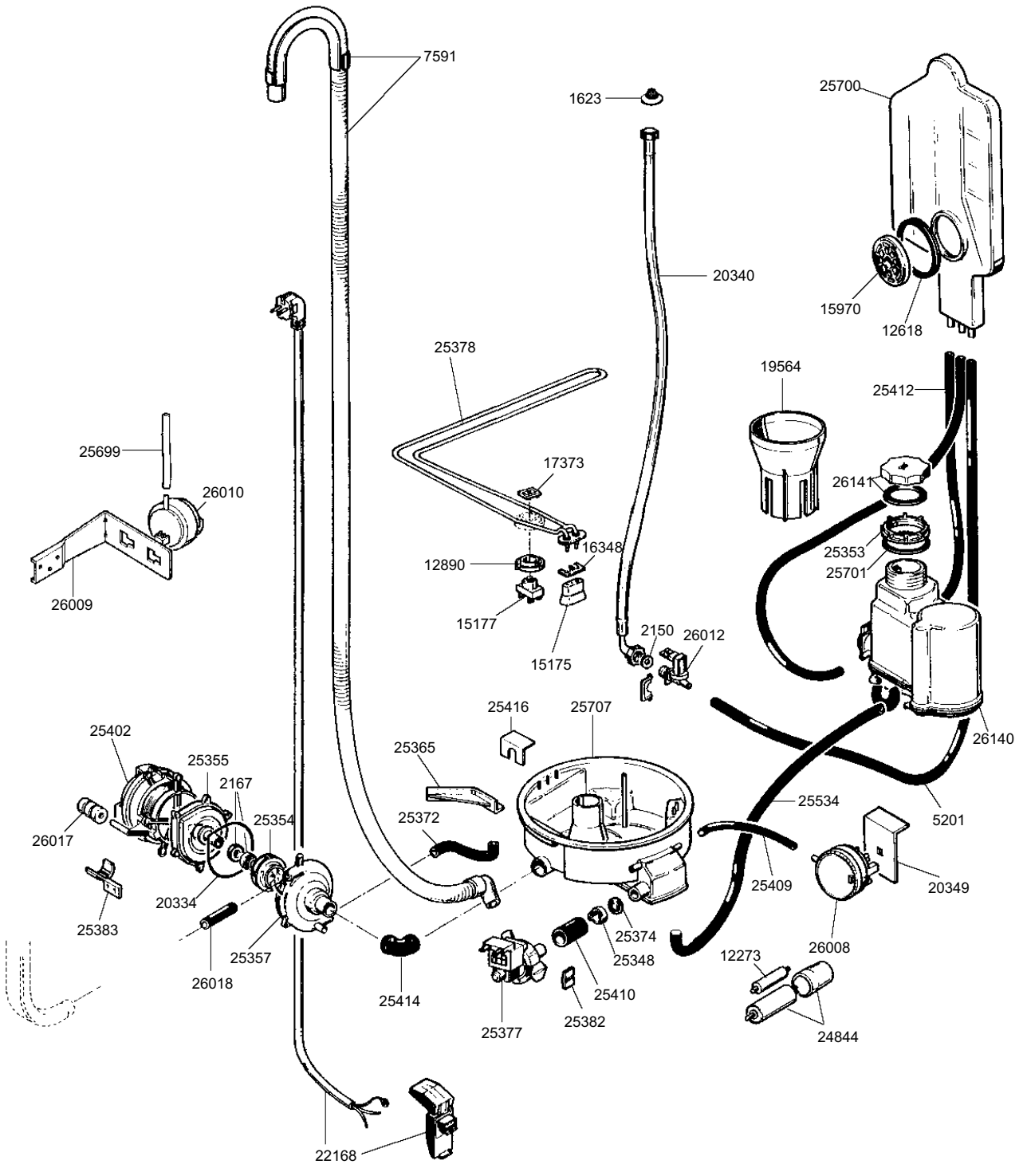
7591
1623
25700
20340
15970
12618
25378
19564
25412
25699
17373
26141
26010
16348
25353
12890
25701
26009
15177
15175
2150
26012
25416
25707
26140
25402
25365
25355
2167
25534
5201
26017
25354
25372
25409
20349
20334
25383
25374
25348
26008
25357
12273
26018
25414
25410
25382
25377
24844
22168

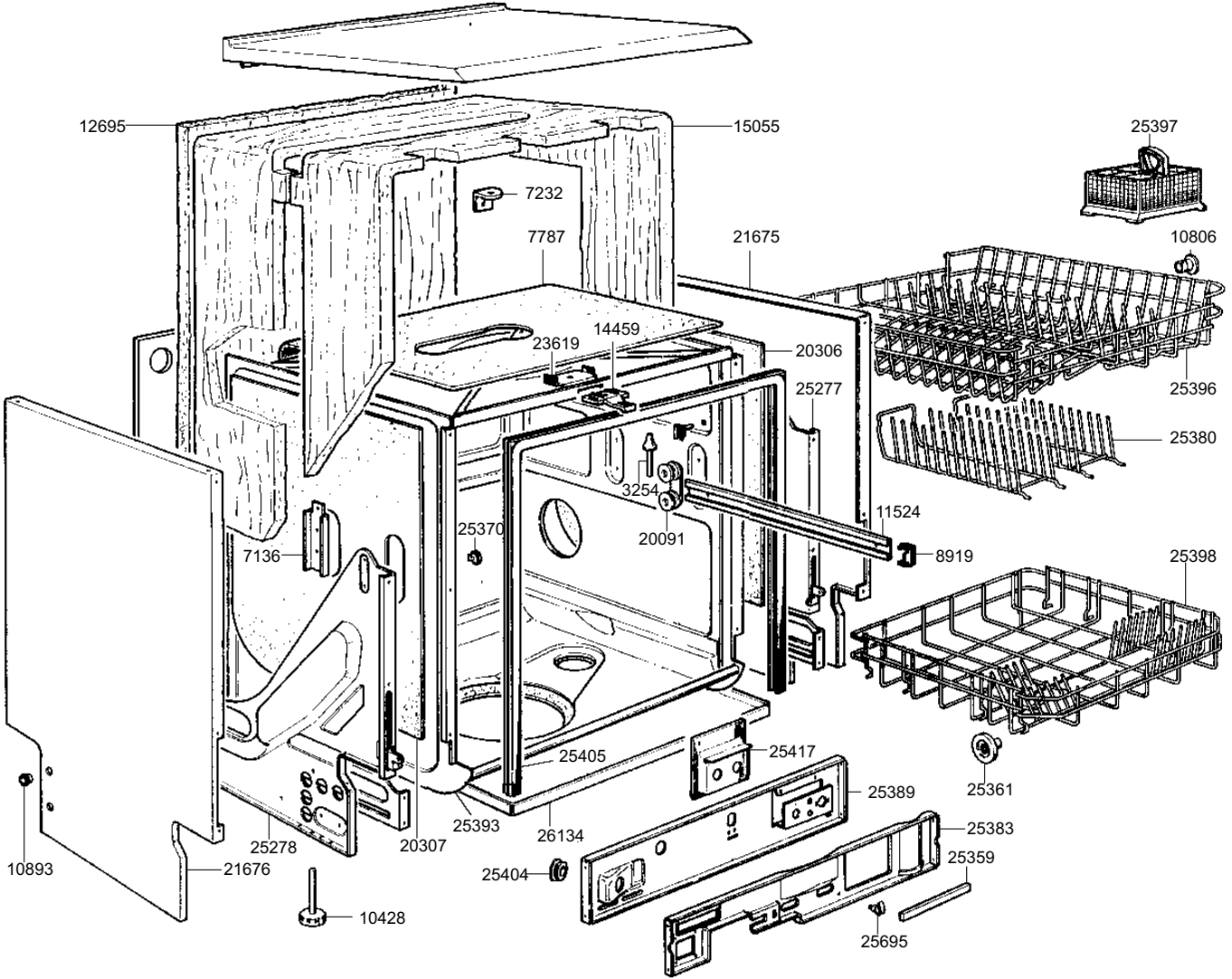
12695
15055
25397
7232
7787
21675
10806
14459
23619
20306
25396
25277
25380
3254
11524
25370
20091
7136
8919
25398
25405
25417
25361
25389
25393
26134
25383
25278
20307
25359
10893
21676
25404
10428
25695